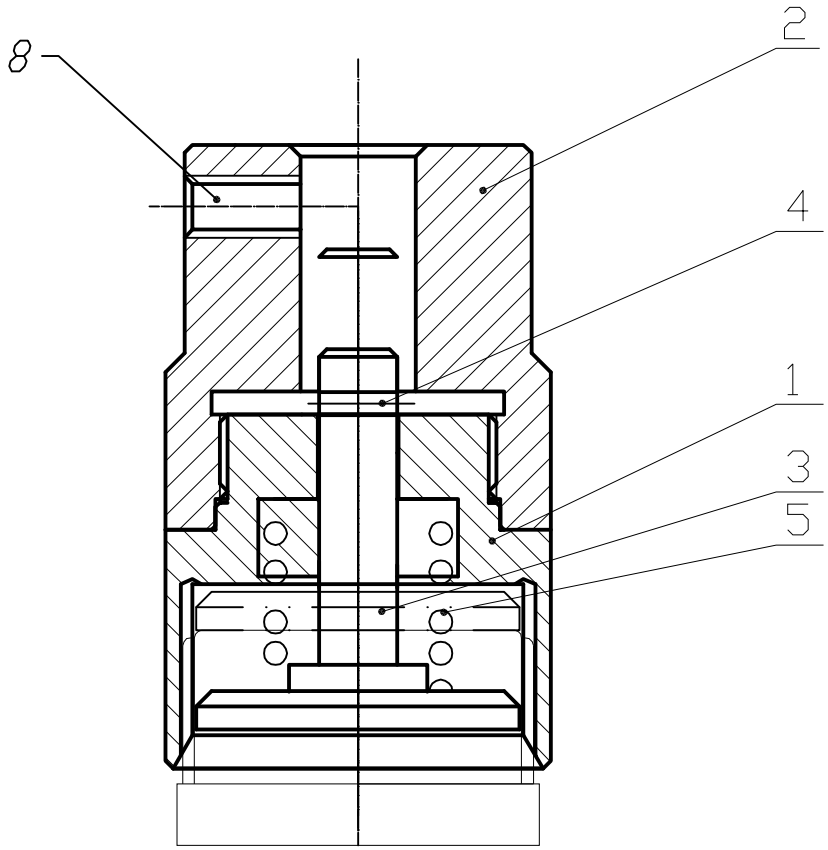

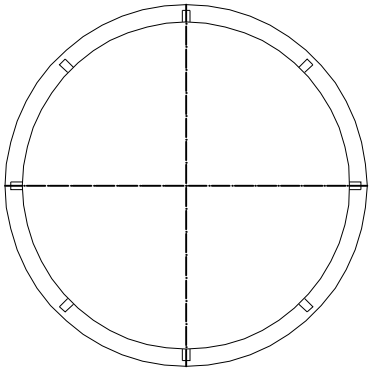

					АЗП-03-04.400		
Изм.	Лист	N докум.	Подп.	Дата	Закручивающая головка	Лит.	Масса	Масштаб
Разраб.								1:1
Пров.						Лист	Листов 1
					12Х18Н10Т	К сборочному АЗП-03-04.000
Утв.						

Первое применение

Справочный N

Подп. и дата

Инв. N дубл.

Взам. инв. N

Подп. и дата

Инв. N подл.